Автомат светочувствительный AWZ

Руководство по эксплуатации

ТУ BY 590618749.019-2013

ЕВРОАВТОМАТИКА «F&F»

Служба технической поддержки:
РБ г. Лида, ул. Минская, 18А, тел./факс: + 375 (154) 65 72 57, 60 03 80, + 375 (29) 319 43 73, 869 56 06, e-mail: support@fif.by
Управление продаж:
РБ г. Лида, ул. Минская, 18А, тел./факс: + 375 (154) 65 72 56, 60 03 81, + 375 (29) 319 96 22, (33) 622 25 55, e-mail: sales@fif.by

Назначение

Автомат светочувствительный AWZ предназначен для автоматического включения освещения в сумерки и выключения на рассвете.

Принцип работы

Принцип работы основан на контроле уровня освещенности выносным фотодатчиком. Применяется для управления освещением улиц, витрин магазинов, реклам, автостоянок, строек и т.п. Автомат оснащен схемой помехозащиты от ложных срабатываний при случайном освещении или затемнении фотодатчика.

Диаграмма работы

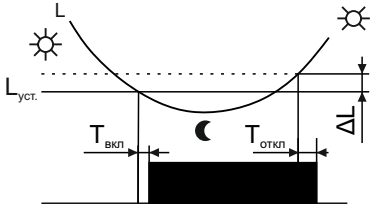

$L_{уст}$ – установленный порог срабатывания;
ΔL – гистерезис;
$T_{вкл}$ – задержка включения;
$T_{откл}$ – задержка отключения.

Лицевая панель

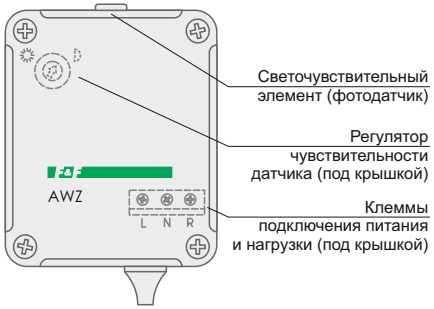

Комплект поставки

Автомат светочувствительный AWZ..... 1 шт.
Руководство по эксплуатации..... 1 шт.
Упаковка..... 1 шт.

Технические характеристики

Напряжение питания, В/Гц	230 / 50
Максимальный коммутируемый ток, А	16 АС1 / 250В АС
Контакт	1NO (нормально открытый)
Мощность ламп, Вт	см. табл. 1
Задержка включения, с	2-5
Задержка выключения, с	10-15
Порог освещённости, лк	2-100
Диапазон рабочих температур*, °С	-25...+50
Степень защиты	IP65
Коммутационная износостойкость, циклов	$>10^5$
Потребляемая мощность, Вт	1
Степень загрязнения среды	2
Категория перенапряжения	III
Подключение	винтовые зажимы 2,5 мм^2
Габариты (ШхВхГ), мм	65x90x40
Тип корпуса	AWZ
Масса, г	129
Монтаж	на плоскость
Код ETIM	EC000189
Артикул	EA01.001.003

Схемы подключений

Схема подключения нагрузки менее 16 А.

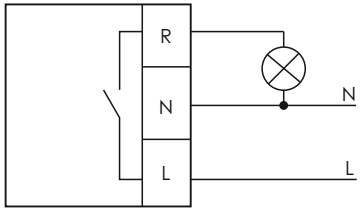

Схема подключения нагрузки более 16 А.

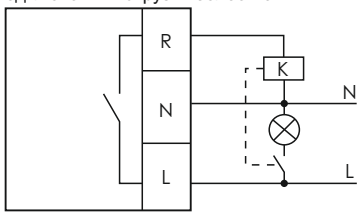

Подключение

1. Отключить напряжение питание.
2. Снять верхнюю крышку, открутив 4 самореза.
3. Подключить фазный проводник к клемме **L**, нулевой проводник к клемме **N**.
4. Нагрузку подключить к клемме **R** и нулевому проводу **N**.
5. Произвести регулировку чувствительности датчика. Поворот регулятора в сторону значка «солнце» увеличивает чувствительность, в сторону значка «луны» - уменьшает чувствительность.
6. Поставить крышку обратно и закрутить саморезы.
7. Светочувствительный автомат установить в месте, открытом для доступа дневного света, при изменении которого будет включаться/отключаться освещение. Свет от включаемого освещения не должен падать на фотодатчик.
8. Подать питание на изделие.

Размеры корпуса

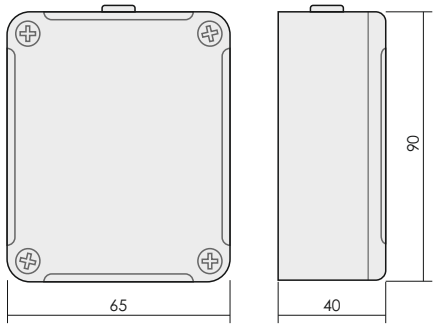

Обслуживание
При техническом обслуживании изделия необходимо соблюдать «Правила техники безопасности и технической эксплуатации электроустановок потребителей».
При обнаружении видимых внешних повреждений корпуса изделия дальнейшая его эксплуатация запрещена.
Гарантийное обслуживание выполняется производителем изделия.
Послегарантийное обслуживание изделия выполняется производителем по действующим тарифам.
Перед отправкой на ремонт, изделие должно быть упаковано в заводскую или другую упаковку, исключающую механические повреждения.

Условия эксплуатации

Климатическое исполнение УХЛ4, диапазон рабочих температур от -25...+50 °С, относительная влажность воздуха до 80 % при 25 °С. Рабочее положение в пространстве – произвольное. Высота над уровнем моря до 2000 м. Окружающая среда – взрывобезопасная, не содержащая пыли в количестве, нарушающем работу реле, а также агрессивных газов и паров в концентрациях, разрушающих металлы и изоляцию.

По устойчивости к перенапряжениям и электромагнитным помехам устройство соответствует ГОСТ IEC 60730-1.

Требование безопасности

Эксплуатация изделия должна осуществляться в соответствии с требованиями, изложенными в руководстве по эксплуатации.
Перед установкой необходимо убедиться в отсутствии внешних повреждений устройства.
Изделие, имеющее внешние механические повреждения, эксплуатировать запрещено.
Не устанавливайте изделие без защиты в местах где возможно попадания воды или солнечных лучей.
Изделие должно устанавливаться и обслуживаться квалифицированным персоналом.
При подключении изделия необходимо следовать схеме подключения.

Гарантийные обязательства

Гарантийный срок эксплуатации изделия – **60 месяцев** с даты продажи.
Срок службы – **10 лет**.
При отсутствии даты продажи гарантийный срок исчисляется с даты изготовления.
СООО «Евроавтоматика ФиФ» гарантирует ремонт или замену вышедшего из строя изделия при соблюдении правил эксплуатации и отсутствии механических повреждений.

В гарантийный ремонт не принимаются:
- изделия, предъявленные без паспорта предприятия;
- изделия, бывшие в негарантийном ремонте;
-изделия, имеющие повреждения механического характера;
-изделия, имеющие повреждения голографической наклейки.

Предприятие изготовитель оставляет за собой право вносить конструктивные изменения, без уведомления потребителя, с целью улучшения качества и не влияющие на технические характеристики и работу изделия.

Условия реализации и утилизации

Изделия реализуются через дилерскую сеть предприятия.
Утилизировать как электронную технику.

Условия транспортировки и хранения

Транспортировка изделия может осуществляться любым видом закрытого транспорта, обеспечивающим сохранение упакованных изделий от механических воздействий и воздействий атмосферных осадков. Хранение изделия должно осуществляться в упаковке производителя в закрытых помещениях с естественной вентиляцией при температуре окружающего воздуха от минус 50° до плюс 50 °С и относительной влажности не более 80 % при температуре +25 °С.

Таблица 1

Ток контактов реле	Мощность нагрузки			
			7мкФ	
	Накаливания, галогенные, электронагреватели	Люминесцентные	Люминесцентные скомпенсированные	ЭСЛ, LED лампы с ЭПРА
16А	2000W	1000W	750W	500W

	Категория применения				
	АС-1	АС-3	АС-15	DC-1	
				24V	230V
	Активная нагрузка	Электро-двигатели	Катушки контакторов	Безиндуктивная нагрузка постоянного тока	
16А	4000VA	0,9kW	750VA	16А	0,35А

ВНИМАНИЕ!

Перед подключением изделия к электрической сети (в случае его хранения или транспортировки при низких температурах), для исключения повреждений вызванных конденсацией влаги, необходимо выдержать изделие в теплом помещении не менее 2 ч.

Не выбрасывать данное устройство вместе с другими отходами!
В соответствии с законом об использованном оборудовании, бытовой электротехнический мусор можно передать бесплатно и в любом количестве в специальный пункт приема. Электронный мусор, выброшенный на свалку или оставленный на лоне природы, создает угрозу для окружающей среды и здоровья человека.

Свидетельство о приемке

Автомат светочувствительный AWZ изготовлен и принят в соответствии с ТУ BY 590618749.019-2013, требованиями действующей технической документации и признан годным для эксплуатации.

Дата выпуска	Дата продажи

Драгоценные металлы отсутствуют!

14092022